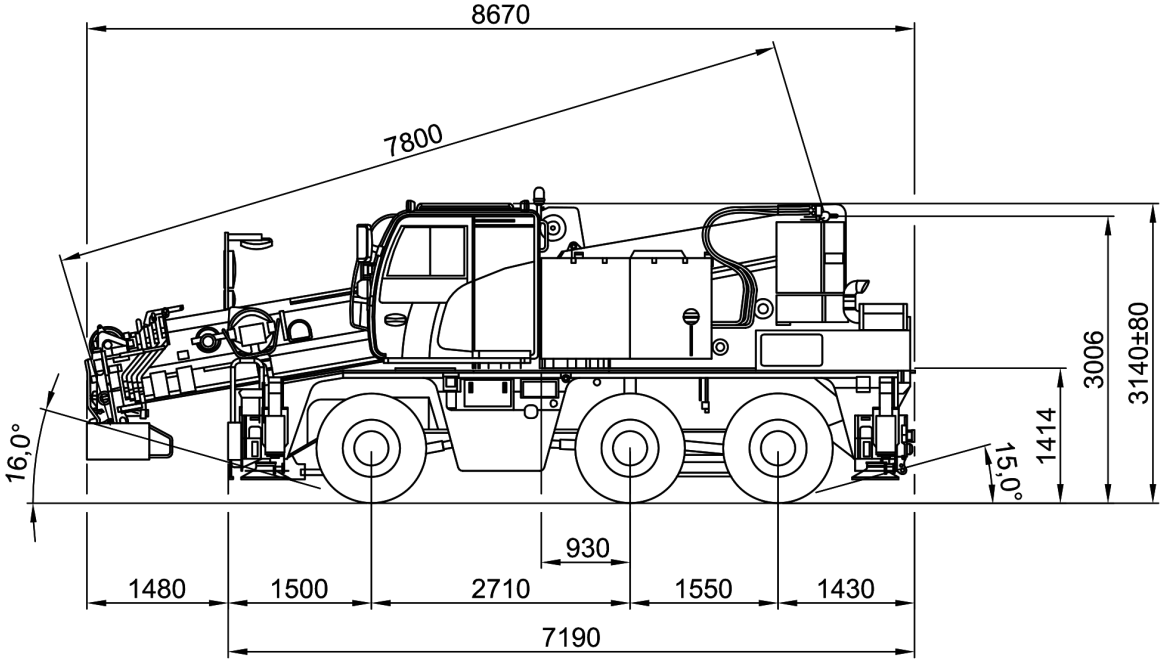
8670
7800
16,0°
15,0°
1414
3006
3140±80
930
1480
1500
2710
1550
1430
7190

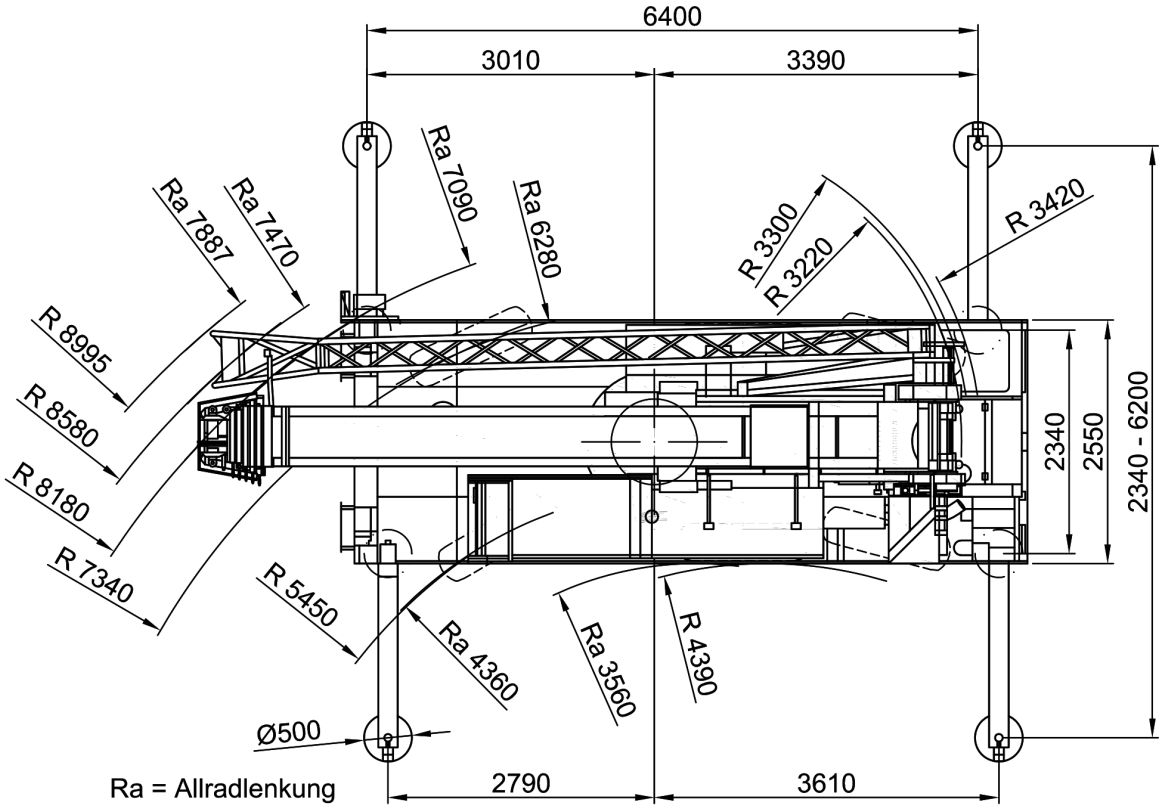
6400
3010
3390
Ra 7887
Ra 7470
Ra 7090
Ra 6280
R 3300
R 3220
R 3420
R 8995
R 8580
R 8180
R 7340
R 5450
Ra 4360
Ra 3560
R 4390
2340
2550
2340 - 6200
Ø500
2790
3610
Ra = Allradlenkung

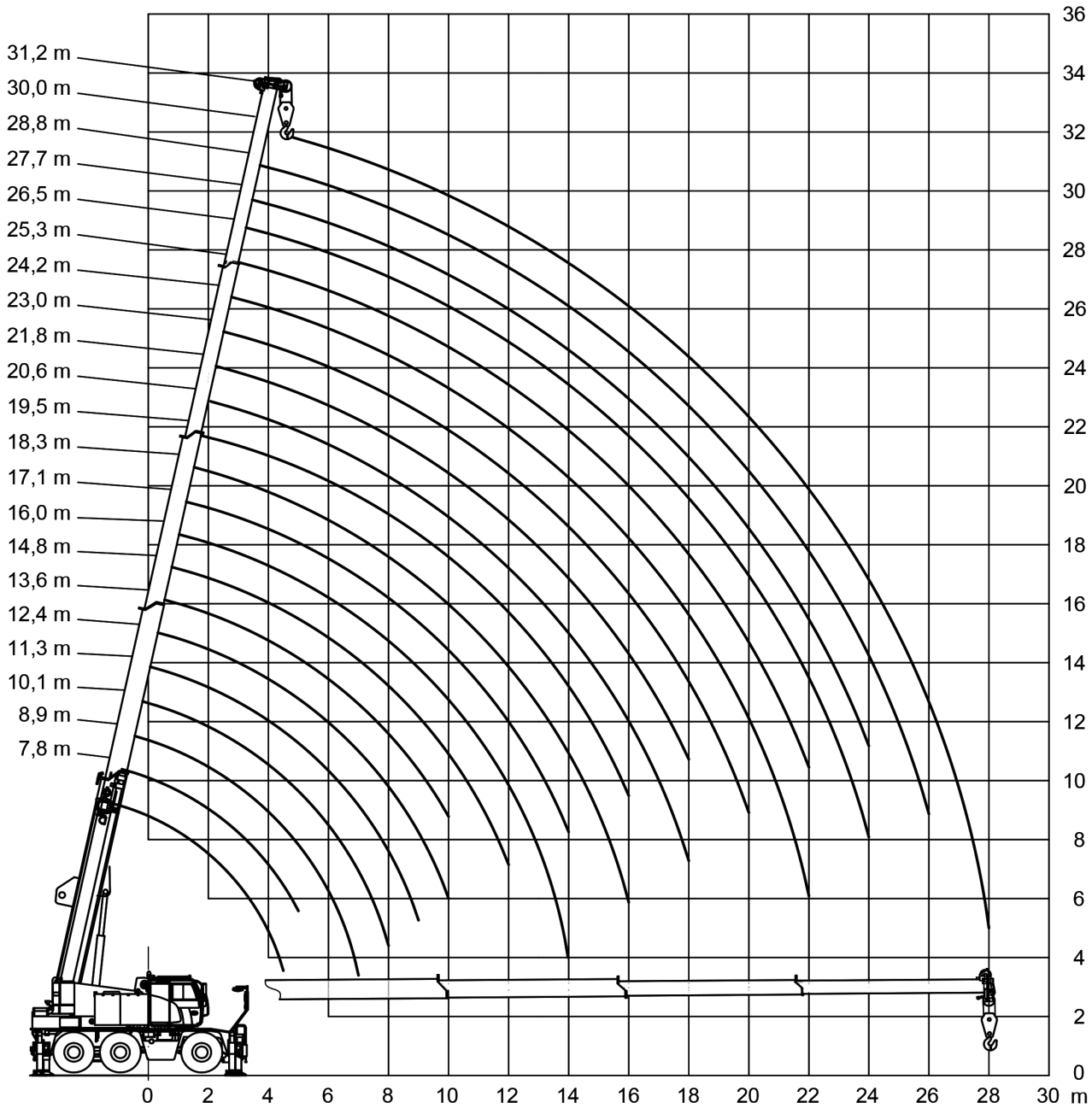
31,2 m
30,0 m
28,8 m
27,7 m
26,5 m
25,3 m
24,2 m
23,0 m
21,8 m
20,6 m
19,5 m
18,3 m
17,1 m
16,0 m
14,8 m
13,6 m
12,4 m
11,3 m
10,1 m
8,9 m
7,8 m
36
34
32
30
28
26
24
22
20
18
16
14
12
10
8
6
4
2
0
0 2 4 6 8 10 12 14 16 18 20 22 24 26 28 30 m